SEZIONE 1-1

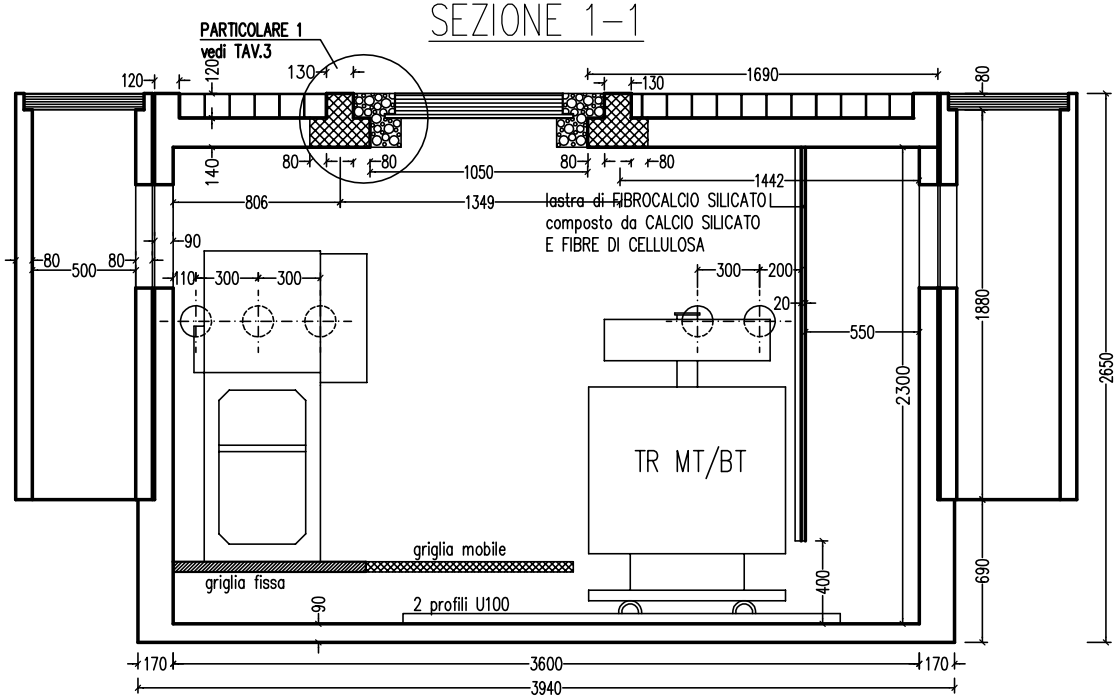

SEZIONE 2-2

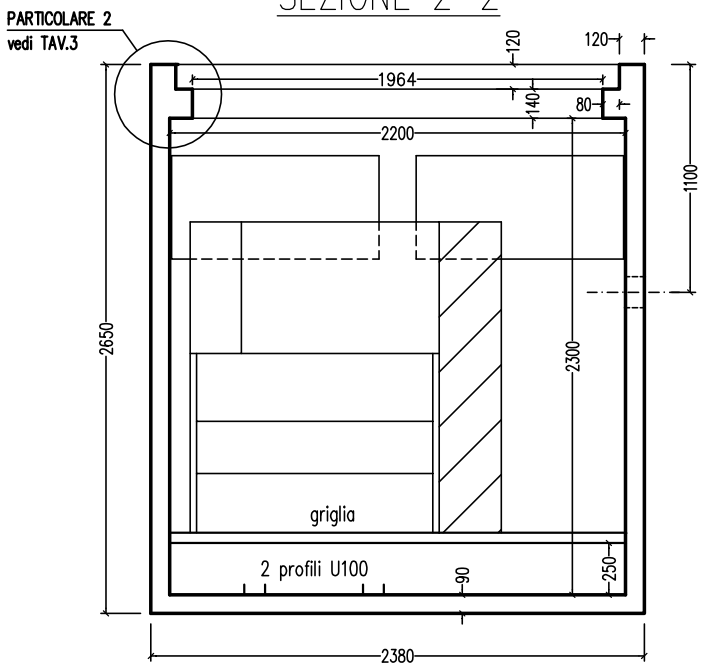

SEZIONE 3-3

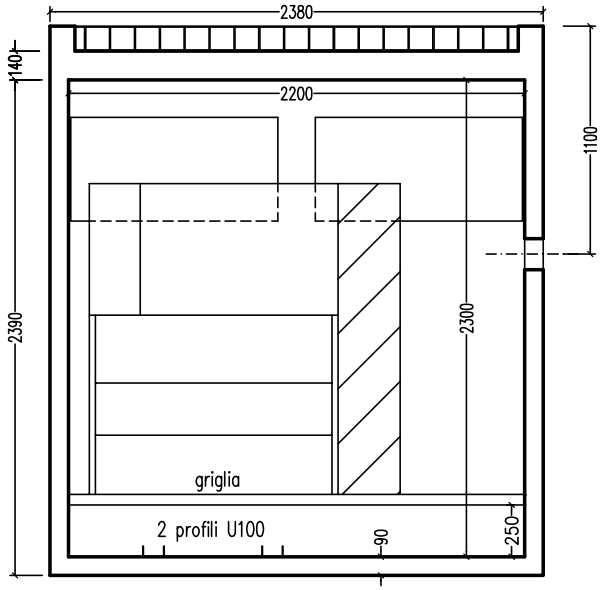

sem masolini s.r.l. Via Valdibrana n.165 51033 PISTOIA	Oggetto: CABINA PREFABBRICATA IN C.A.V. TIPO INTERRATA Cliente: ENEL DISTRIBUZIONE SPA Destinazione finale:	Descrizione foglio: ENEL DG 2031 SEZIONE CABINA revisione di questo foglio: A B data: 19.11.02